TM / HM

Kükenhahn mit gegossenem Heizmantel

DIN-EN: DN 15 – 600 / PN 10 – 100
ASME: NPS ½“ – 24“ / class 150 – 600
Einsatzbereich: -30 < T < 230/280°C, Vakuum 10-8 mbar

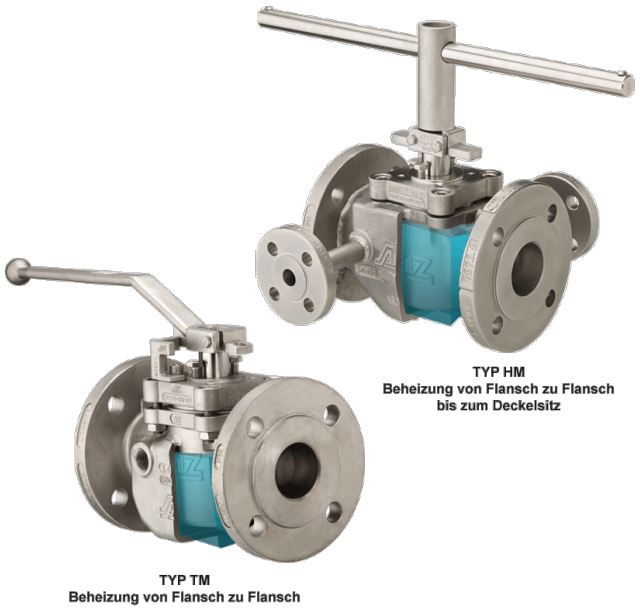

Technische Merkmale

Konstruktionsmerkmale • Beheizung von Flansch zu Flansch (Typ TM)
• Beheizung von Flansch zu Flansch mit Deckelpartie (Typ HM)
• massiv gegeossene Ausführung
• massiv gegossene Anschlüsse für Heizmedium
• verschiedenste Anschlussvarianten für Heizmedium möglich
• Oversize Ausführung (optional)
• Kondensatablass (optional)
• für fast alle Armaturentypen lieferbar

PT-Diagramm

Allgemeines Druck-/Temperatur-Diagramm

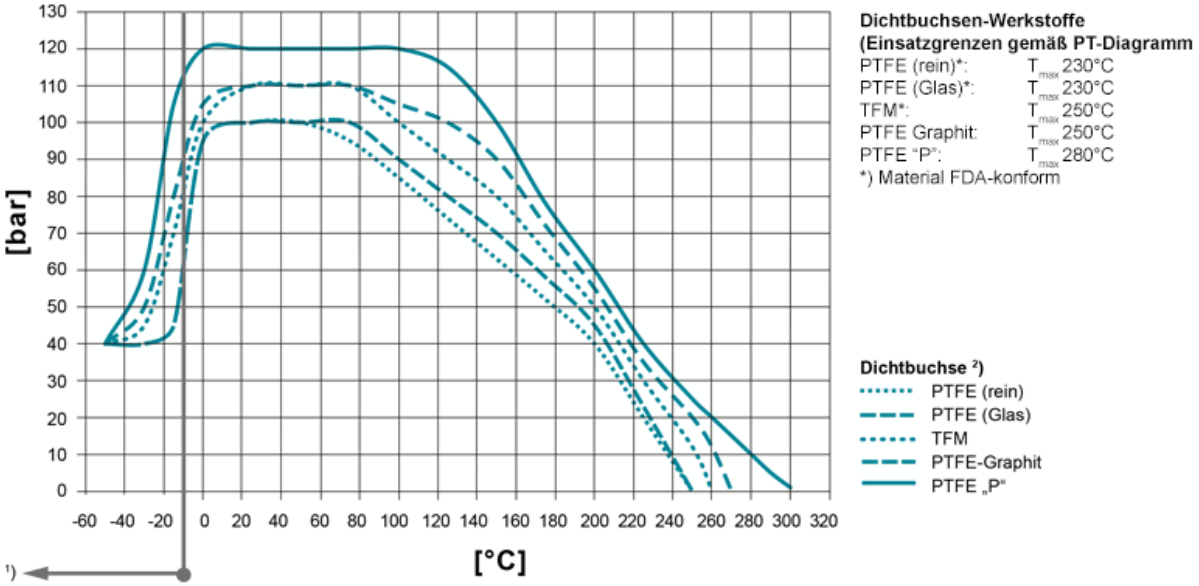

Einsatztemperaturen < -30°C und > 220 °C müssen von AZ anhand der Betriebsbedingungen geprüft und bestätigt werden. Bei der Auswahl des Dichtbuchsen-Materials sind auch die Einsatzgrenzen gemäß EN12516-1 bzw. ASME B16.34 für die jeweiligen Druckstufen zu beachten (PN/class). Die eingezeichneten Werte beziehen sich auf austenitischen Edelstahlguß 1.4408. 1) Für den Einsatz unter -10°C Betriebstemperatur sind tieftemperatur- bzw. austenitische Stähle erforderlich.
2) Buchse: Es stehen unterschiedliche Dichtbuchsen-Materialien zur Verfügung.

Werkstoffe

Standard Gehäusewerkstoffe
- Stahlguss 1.0619, ASTM A216 WCB
- Edelstahl 1.4408, ASTM A351 CF8M
- Edelstahl 1.4308, ASTM A351 CF8
- Tieftemp. Edelstahl 1.1138, LCC/LCB/A352 **Standard Kükenwerkstoffe**
- Edelstahl 1.4408, ASTM A351 CF8M
- Edelstahl 1.4308, ASTM A351 CF8 **Sonderwerkstoffe**
- Alloy
- Monel
- Nickel
- Zirkonium
- Titan
- Tantal
- andere Werkstoffe auf Anfrage

Schaftabdichtung

Standard-Abdichtung für alle gängigen Anwendungen;
Tmax 230°C

Typ STD

mehr erfahren [...]

Firesafe-Abdichtung (API 607) mit Graphit-Packung zur zusätzlichen Schaftabdichtung; Tmax 230°C

Typ FS

mehr erfahren [...]

Chemie-Abdichtung für leicht flüchtige, aggressive und toxische Medien
mit PTFE-Packung zur zusätzlichen Schaftabdichtung; T_{max} 230°C

Typ CA

mehr erfahren [...]

Firesafe-Sicherheitsabdichtung (API 607) für Wechseltemperatureinsatz
mit 3-fach-Graphit-Packung (nachstellbar) zur zusätzlichen Schaftabdichtung; Tmax 280°C

Typ FSN

mehr erfahren [...]

Firesafe-Sicherheitsabdichtung (API 607) für Wechseltemperatureinsatz
mit 3-fach-Graphit-Packung (selbsttätig nachstellend über Tellerfeder)
zur zusätzlichen Schaftabdichtung; Tmax 280°C

Typ FSN-SL

mehr erfahren [...]

Chemie-Sicherheitsabdichtung für Wechseltemperatureinsatz mit
3-fach-PTFE-Packung (nachstellbar) zur zusätzlichen Schaftabdichtung;
Tmax 230°C

Typ CASN

mehr erfahren [...]

Chemie-Sicherheitsabdichtung für Wechseltemperatureinsatz mit
3-fach-PTFE-Packung (selbsttätig nachstellend über Tellerfeder) zur
zusätzlichen Schaftabdichtung; Tmax 230°C

CASN-SL

mehr erfahren [...]

Anschluss-Varianten

Standardisierte Heizanschluß-Varianten, Sonderlösungen auf Anfrage

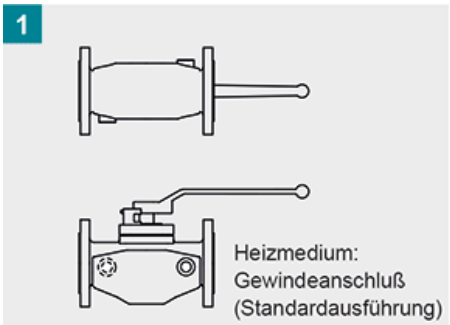
1
Heizmedium:
Gewindeanschluß
(Standardausführung)

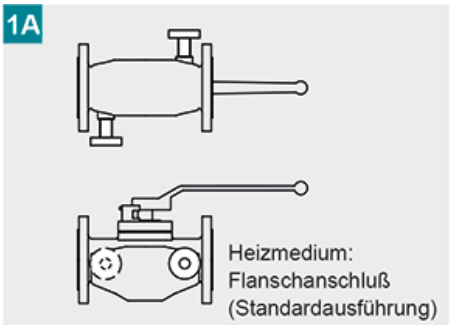
1A
Heizmedium:
Flanschanschluß
(Standardausführung)

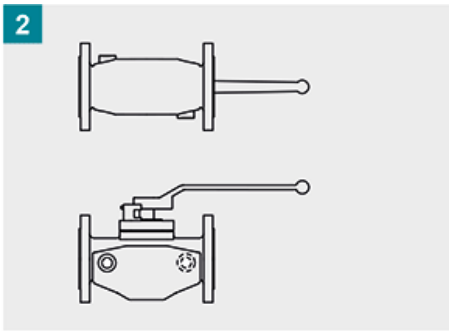
2

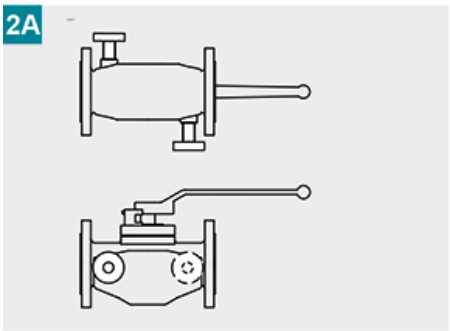
2A

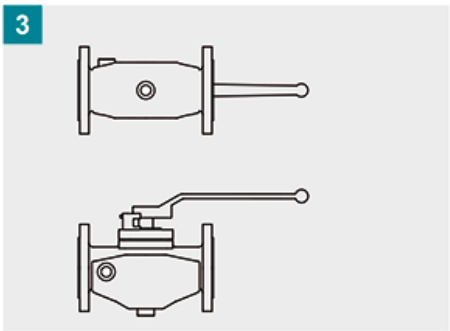
3

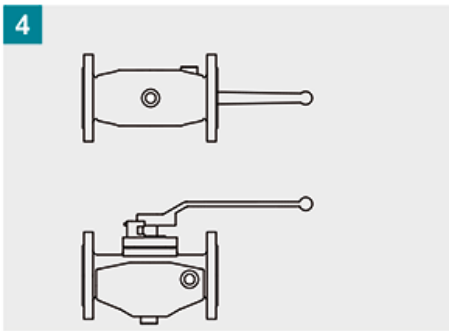
4

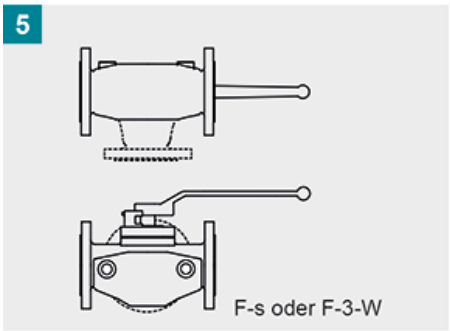
5
F-s oder F-3-W

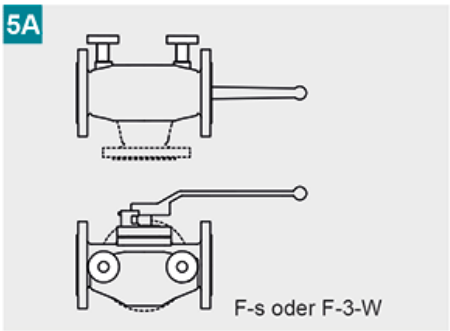
5A
F-s oder F-3-W

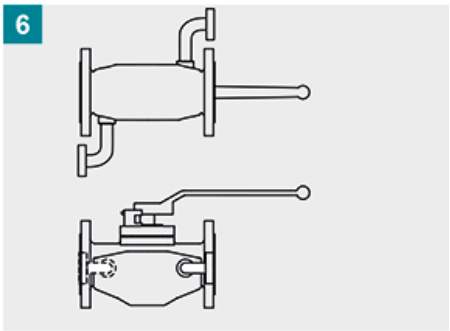
6

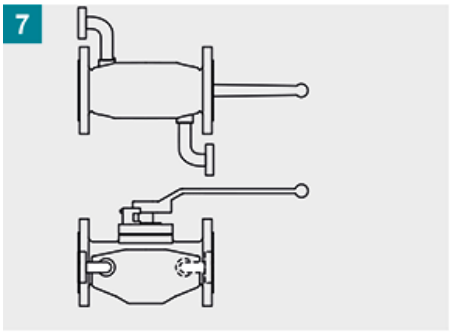
7

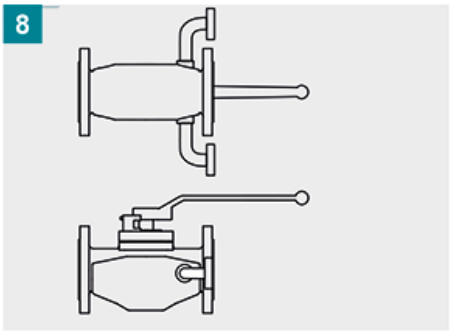
8

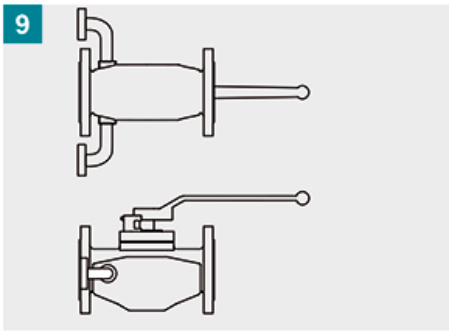
9

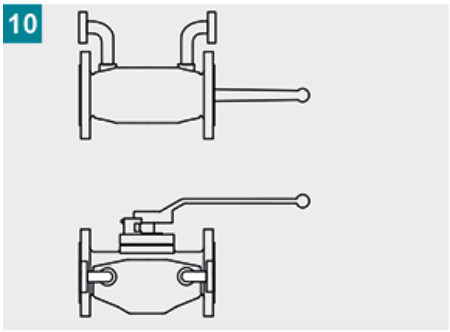
10

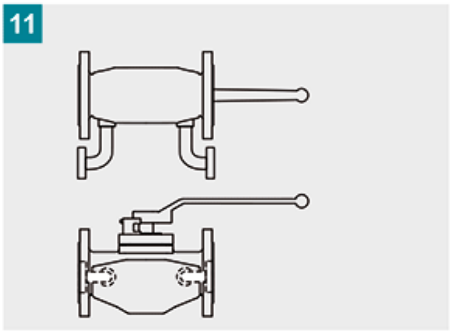
11

Technische Daten

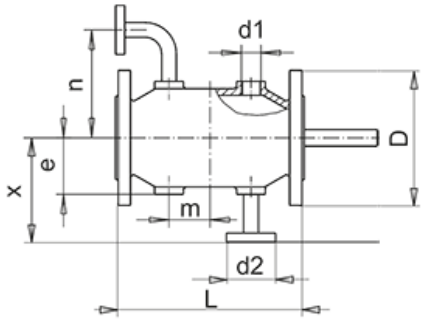

"n" min $= \left(\frac{ØD + Ød2}{2}\right) + 5$ [mm]

	DN	15	15E	20E	25 **	25E	32	40	50	65	80	100	100S	125	150	200	250	300
DIN	x	100	*	*	140	*	140	150	160	170	170	175	185	200	200	255	*	290
	m	25	*	*	30	*	32,5	45	50	87,5	90	110	110	75	86	90	*	90
	e	41	*	*	45	*	50	51	62	75	74	77	87,5	108	113	156	*	168
	d1			G ⅜"				G ½"				G ¾"				G 1"		
	d2									DN 15								
	Oversize	40	40	40	50	50	50	65	80	80	100	150	150	150	200	250	*	350
	L	**130** 200	**130** 200	**150** 200	**160** 230	**160** 230	**180** 230	**200** 290	**230** 310	**290** 310	**310** 350	**350**	**350**	**325** 350	**350** 400	**400** 450	*	**500** 550
	NPS	**½"**	**¾"**	**1" ****	**1½"**	**2"**	**3"**	**4"**	**4"S**	**6"**	**8"**	**10"**	**12"**	**14"**	**16"**	**18"**	**20"**	**24"**
ANSI 150	x	90	90	90	100	110	125	125	140	185	205	215	*	*	*	*	*	*
	m	0	0	15	30	35	40	45	40	50	45	65	*	*	*	*	*	*
	e	40	40	45	53	60	74	72	93	106	128	165	*	*	*	*	*	*
	d1		G ⅜"		G ½"			G ¾"						G 1"				
	d2									NPS ½"								
	Oversize	1½"	1½"	2"	3"	3"	4"	6"	6"	8"	10"	12"	*	*	*	*	*	*
ANSI 300	L Class 150	**108** 165	**117** 165	**127** 178	**165** 203	**178** 203	**203** 229	**229** 267	**229** 267	**267** 292	**292** 330	**330** 356						
	L Class 300	**140** 190	**152** 190	**165** 216	**190** 282	**216** 282	**282** 305	**305** 403	**305** 403	**403** 419	**419** 457	**457** 502	*	*	*	*	*	*

Oversize: bei Flansch-Übergrößen gewünschte Baulänge „L" angeben, die fettgedruckten Werte sind Standardbaulängen.

* Weitere Nennweiten und Druckstufen auf Anfrage

** Heizmedium Anschluss DIN / ANSI 10 / 18 mm unter Hahnmitte

Betätigung

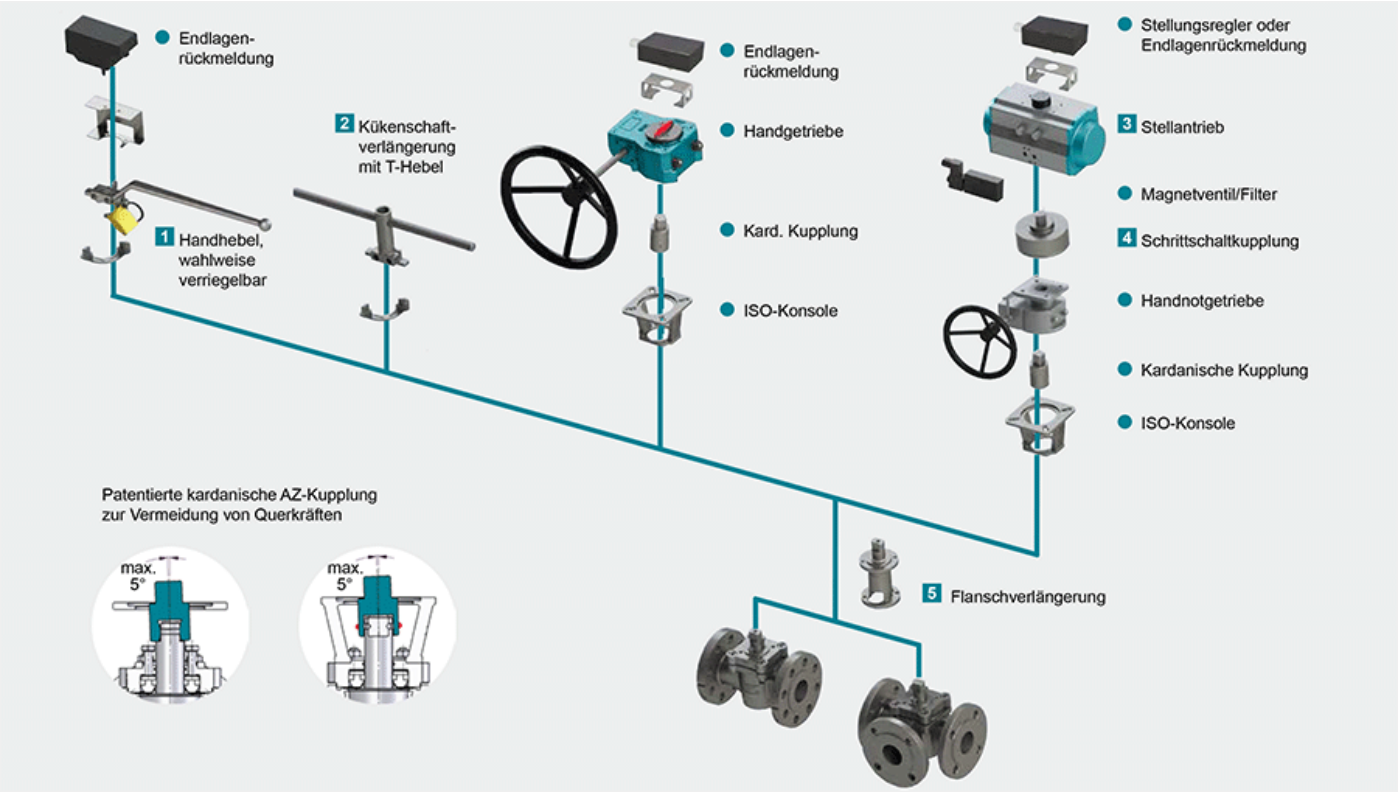

1 Verriegelung
Zündflammkombination, Ösen für Vorhängeschloss, lineares Schlüssel-Prinzip, Rastbolzen-Arretierung für Handhebel oder Handgetriebe,
mehr erfahren [...] 2 Kükenschaftverlängerung
Robuste Konstruktion aus Edelstahl in den Standardhöhen 100 und 150 mm (weitere auf Anfrage) mit T-Hebel
mehr erfahren [...] 3 Stellantriebe
Unterschiedliche Stellantriebe zum Aufbau auf die Konsole gemäß DIN-ISO 5211 inklusiv Magnetventil, Endlagenrückmeldungen, Stellungsregler usw.
mehr erfahren [...] NEU: Der pneumatische Antrieb AIR GEAR für Armaturen mit hohen Drehmomenten ≥150.000 Nm
mehr erfahren [...] 4 Schrittschaltkupplung
Bei Mehrweghähnen können mit einem 90°-Standard-Schwenkantrieb Schaltwege bis 360° gefahren werden
mehr erfahren [...] 5 Flanschverlängerung
Durch Montage der Flanschverlängerung aus Edelstahl keine Behinderung der Kükennachstellung, Standardhöhe 100 mm. Hinweis: Montage bei Schaftabdichtungen FSN/FSN-SL und CASN/CASN-SL nicht möglich
mehr erfahren [...]