NVN

Kugelhahn mit FEP/PFA-Auskleidung und vollrundem Durchgang

DIN-EN: DN 15 – 100 / PN 10 – 25
ASME: NPS ½“ – 8“ / class 150
Einsatzbereich: -30 < T < 230°C

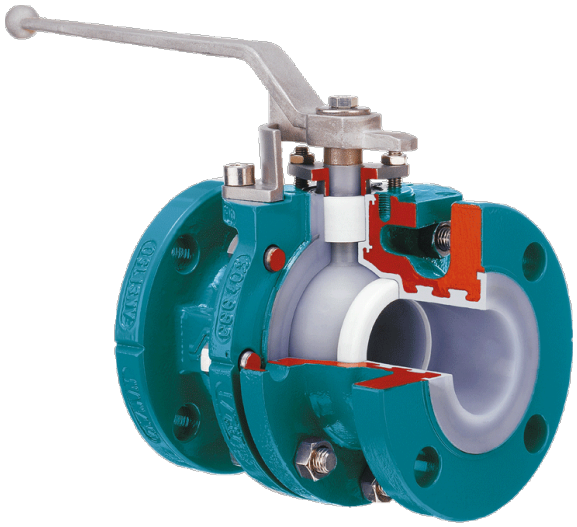

Technische Merkmale

Konstruktionsmerkmale • vollrunder Durchgang
• zweiteiliges Gehäuse
• Kugel mit Schaltwelle einteilig
• ausblasssicher
• mit nachstellbarer Stopfbuchspackung
• totraumminimiert
• wartungsfrei – selbstschmierend
• Aufbauflansch für Antriebe nach DIN ISO 5211
• mit chemikalienbeständiger Auskleidung, Mindeststärke 3 mm
• TA-Luft 2002 Nachweis
• Richtlinie / Directive 2014/68/EU
• FDA-Konform

PT-Diagramm

Allgemeines Druck-/Temperatur-Diagramm

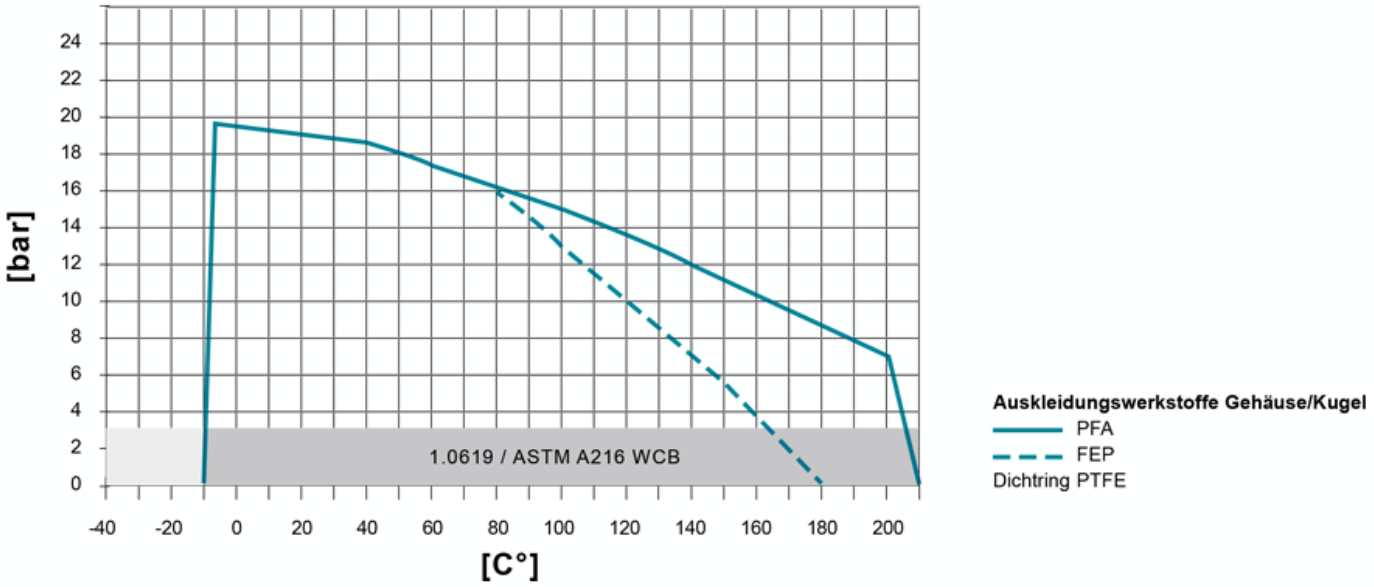

Einsatztemperaturen < -30°C und > 220 °C müssen von AZ anhand der Betriebsbedingungen geprüft und bestätigt werden. Bei der Auswahl des Dichtbuchsen-Materials sind auch die Einsatzgrenzen gemäß EN12516-1 bzw. ASME B16.34 für die jeweiligen Druckstufen zu beachten (PN/class). Die eingezeichneten Werte beziehen sich auf austenitischen Edelstahlguß 1.4408. 1) Für den Einsatz unter -10°C Betriebstemperatur sind tieftemperatur- bzw. austenitische Stähle erforderlich.
2) Buchse: Es stehen unterschiedliche Dichtbuchsen-Materialien zur Verfügung.

Werkstoffe

Standard Gehäusewerkstoffe
• Stahlguss 1.0619, ASTM A216 WCB **Standard Kükenwerkstoffe**
• Edelstahl 1.4308, ASTM A351 CF8 **Sonderwerkstoffe**
• Sphäroguss EN-GJS-400-18 ASTM A395
• Tieftemp. Edelstahl 1.1138, LCC/LCB/A352
• Edelstahl 1.4408, ASTM A351 CF8M **Auskleidungswerkstoffe**
• Gehäuse: PFA, PFA-Leitfähig, FEP
• Kugel: PFA, PFA-leitfähig, FEP
• Dichtring: PTFE

Schaftabdichtung

Chemie-Abdichtung für leicht flüchtige, aggressive und toxische Medien
mit PTFE-Packung zur zusätzlichen Schaftabdichtung; T_{max} 230°C

Typ CAS

mehr erfahren [...]

Kükenformen

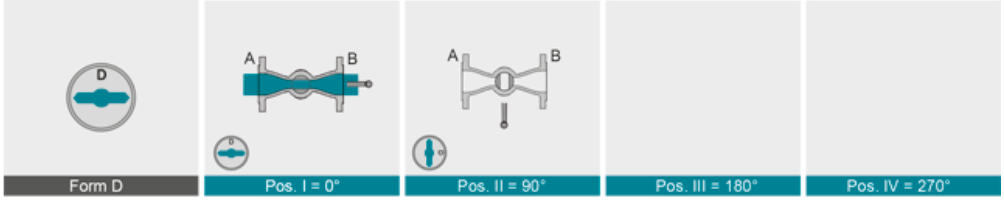

Technische Daten

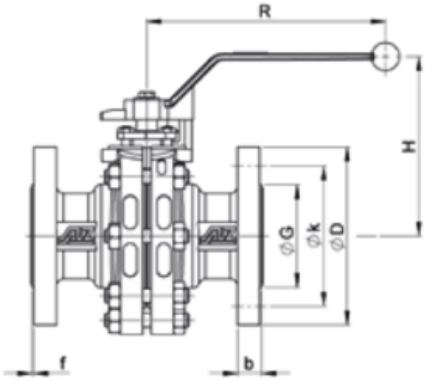

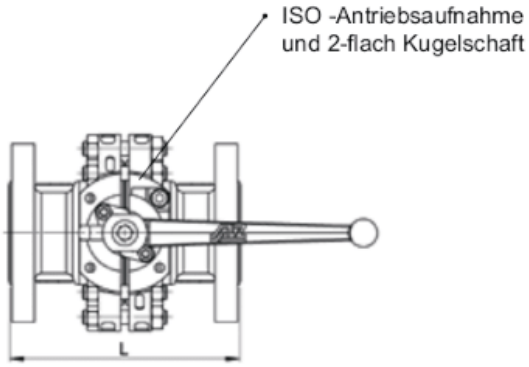

	DN	PN	L	øD	øG	Flanschbohrungen øk	Stck.	ø	b	f	R	H	ISO 5211 Aufnahme	2-flach [mm]	Drehm.[Nm] Δp=10bar*	Gewicht [Kg]	K_{vs}-Wert [m³/h]	C_v-Wert [US.gal/min]
DIN EN 1092/1 / 558-1	15	10-40	130	95	45	65	4	14	16	2	170	110	F07	11	9	3,4	19	22
	20	10-40	150	105	58	75	4	14	18	2	170	115	F07	11	13	4,4	36	42
	25	10-40	160	115	68	85	4	14	18	2	170	117	F07	11	18	6,5	70	81
	40	10-40	200	150	88	110	4	18	18	2	170	128	F07	11	21	9,4	193	200
	50	10-40	230	165	102	125	4	18	20	3	230	143	F10	14	40	16,3	323	374
	80	10-40	310	200	138	160	8	18	24	3	320	174	F12	19	110	30	947	1095
	100	10-16 25-40	350	220 235	158 162	180 190	8	18 22	20 24	3	420	200	F14	22	150	38,4	1446	1672
	150	10-16 25-40	350	285 300	212 218	240 250	8	22 26	22 26	3	600	250	F16	27	200	75,3	3338	3859
	200R	10 16	292	340	268	295	8 12	22	24	3	600	250	F16	27	200	107,9	***	***
	200	10 16	457	340	268	295	8 12	22	24	3	**	**	F16	36	270	198	6362	7356
ASME B 16.5 / 16.10	NPS	Class	L	øD	øG	Flanschbohrungen øk	Stck.	ø	b	f	R	H	ISO 5211 Aufnahme	2-flach [mm]	Drehm.[Nm] Δp=10bar*	Gewicht [Kg]	K_{vs}-Wert [m³/h]	C_v-Wert [US.gal/min]
	½"	150	108	88,9	35,1	60,5	4	15,7	11,2	1,6	170	110	F07	11	9	2,5	20	23
	¾"	150	117,5	98,6	42,9	69,9	4	15,7	13,7	1,6	170	115	F07	11	13	3,2	41	48
	1"	150	127	108	50,8	79,2	4	15,7	14,2	1,6	170	117	F07	11	18	5,5	***	***
	1½"	150	165	127	73	98,6	4	15,7	17,5	1,6	170	128	F07	11	21	7,6	***	***
	2"	150	178	152,4	91,9	120,7	4	19,1	19,1	1,6	230	143	F10	14	40	12,6	***	***
	3"	150	203	190,5	127	152,4	4	19,1	23,9	1,6	320	174	F12	19	110	26	***	***
	4"	150	229	228,6	157,2	190,5	8	19,1	23,9	1,6	420	200	F14	22	150	39,4	***	***
	6"	150	267	279,4	215,9	241,3	8	22,4	25,4	1,6	600	250	F16	27	200	76,6	***	***
	8"R	150	292	342,9	269,7	298,5	8	22,4	29,4	2,5	600	250	F16	27	200	107,9	***	***
	8"	150	457	342,9	269,7	298,5	8	22,4	29,4	2,5	**	**	F16	36	270	198	***	***

*) Δp=10 bar, empfohlene Sicherheit zur Antriebsauslegung: +60 %

**) auf Anfrage Aus geometrischen Gründen sind in wenigen Fällen in den Flanschbohrungen partiell Gewinde vorgesehen

Betätigung

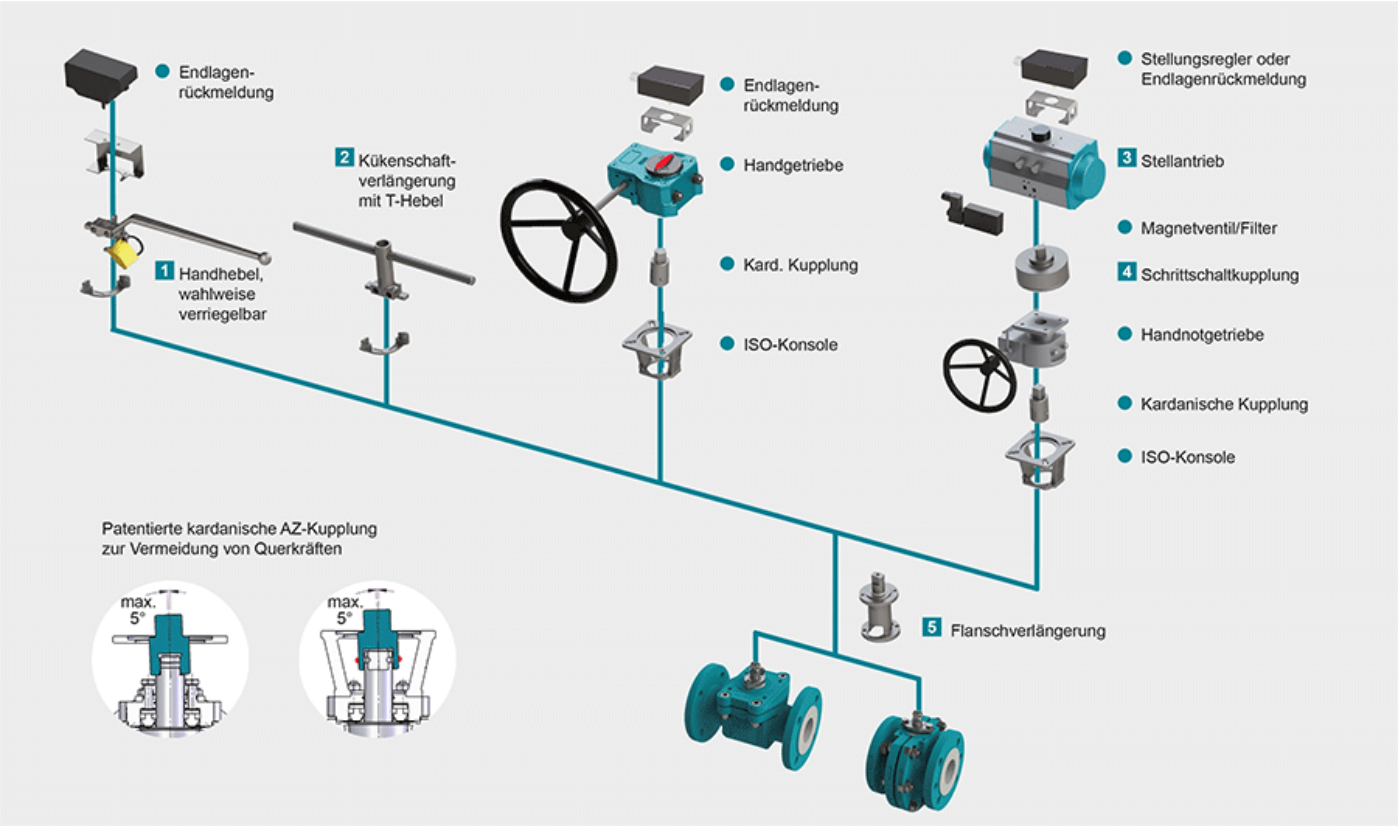

1 Verriegelung
Zündflammkombination, Ösen für Vorhängeschloss, lineares Schlüssel-Prinzip, Rastbolzen-Arretierung für Handhebel oder Handgetriebe,
mehr erfahren [...] 2 Kükenschaftverlängerung
Robuste Konstruktion aus Edelstahl in den Standardhöhen 100 und 150 mm (weitere auf Anfrage) mit T-Hebel
mehr erfahren [...] 3 Stellantriebe
Unterschiedliche Stellantriebe zum Aufbau auf die Konsole gemäß DIN-ISO 5211 inklusiv Magnetventil, Endlagenrückmeldungen, Stellungsregler usw.
mehr erfahren [...] NEU: Der pneumatische Antrieb AIR GEAR für Armaturen mit hohen Drehmomenten ≥150.000 Nm
mehr erfahren [...] 4 Schrittschaltkupplung
Bei Mehrweghähnen können mit einem 90°-Standard-Schwenkantrieb Schaltwege bis 360° gefahren werden
mehr erfahren [...] 5 Flanschverlängerung
Durch Montage der Flanschverlängerung aus Edelstahl keine Behinderung der Kükennachstellung, Standardhöhe 100 mm. Hinweis: Montage bei Schaftabdichtungen FSN/FSN-SL und CASN/CASN-SL nicht möglich
mehr erfahren [...]